LFDM/LFDMS テンションレバー(おねじ)

SUS ステンレス

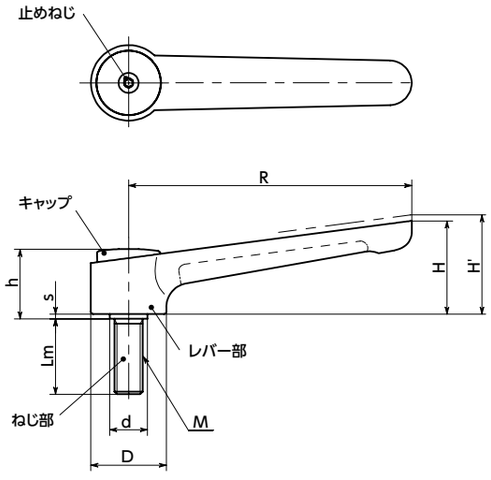

- 回し半径が大きく、小さい力で大きな締めつけ力が得られます。
- レバー部にはゆるやかな角度がついており、高さを抑えながら手が入りやすく、レバーを握るスペースを確保しています。
- ねじ部の材質は2種類。
  LFDM ――スティール製
  LFDMS ――ステンレス製
- レバー部は傷が目立ちにくいつや消しタイプの静電塗装。
- 部品のカラーを統一した一体感のあるデザイン。

- カラーバリエーションは2種類。品番の末尾記号により、選択できます。

末尾記号 3	レバー部の色
BK	つや消し黒
SG	つや消しシルバー

- 材質・仕上げ

RoHS

	LFDM	LFDMS
レバー部	亜鉛ダイカスト 静電塗装(各色)	亜鉛ダイカスト 静電塗装(各色)
ねじ部	SUM22L 四三酸化鉄皮膜(黒)	SUS303
止めねじ	SUS304*1	SUS304*1
スプリング	ステンレス鋼線	ステンレス鋼線
キャップ	ナイロン6(各色)	ナイロン6(各色)

*1: LFDM-BK LFDMS-BK は、黒色酸化皮膜の表面処理を施しています。

⚠使用上の注意
回し半径が大きく、力がかかりやすい商品です。故障・破損の原因となるため、寸法表内の最大締めつけ力を超えないようにしてください。

寸法

LFDM ねじ部:スティール製 LFDMS ねじ部:ステンレス製

単位:mm

品番 1	品番 1	M(並目)		R	H	H'	h	s	D	d	歯数	最大荷重*1 (N)	最大締めつけ力*1 (kN)	質量 (g)
		ねじの呼び	ピッチ											
LFDM-120-M10	LFDMS-120-M10	M10	1.5	120	41.5	44	29.5	2	32	16	26	190	16	203 - 232
LFDM-120-M12	LFDMS-120-M12	M12	1.75	120	41.5	44	29.5	2	32	16	26	320	23	207 - 249
LFDM-145-M12	LFDMS-145-M12	M12	1.75	145	56	60	42	4	40	23	30	270	23	434 - 467
LFDM-145-M16	LFDMS-145-M16	M16	2	145	56	60	42	4	40	23	30	680	43	461 - 513

*1: 最大荷重・最大締めつけ力の定義について ➡ P.xxxx

ねじ長さ

LFDM ねじ部:スティール製 LFDMS ねじ部:ステンレス製

品番	Lm(mm) 2						
	20	25	32	40	50	63	80
LFDM-120-M10	●	●	●	●	●	●	●
LFDM-120-M12	●	●	●	●	●	●	●
LFDM-145-M12			●	●	●	●	●
LFDM-145-M16			●	●	●	●	●
LFDMS-120-M10	●	●	●	●	●	●	●
LFDMS-120-M12	●	●	●	●	●	●	●
LFDMS-145-M12			●	●	●	●	●
LFDMS-145-M16			●	●	●	●	●

- 品番指定 ※価格・納期はNBKウェブサイトをご覧ください。

LFDMS-145-M12 - 32 - BK
1 2 3

2 ねじ長さLmは表に●の記載があるサイズから選択してください。

クリーン洗浄・クリーン梱包 ➡ P.xxxx	ねじ組み合わせ ➡ P.xxxx	ねじカット ➡ P.xxxx	ゆるみ止め ➡ P.xxxx	レーザ刻印 ➡ P.xxxx
対応不可	対応不可	お問い合わせください	対応不可	お問い合わせください

NBK 鍋屋バイテック会社 ▶0575-23-1162 ▶info@nbk1560.com ▶https://www.nbk1560.com