FEAMS-D1-V レベリングアジャスタ（おねじ） - アンカー固定タイプ - 六角頭つき - ラバーディスクつき

SUS ステンレス

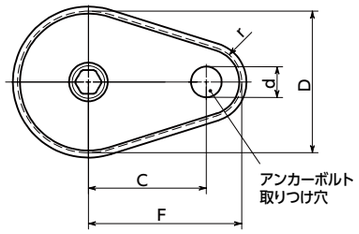

FEAMS-D1-V

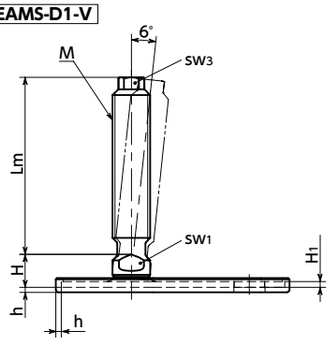

FEAMS-D1-VK

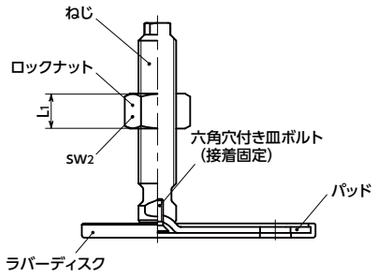

- 耐久性にすぐれた金属製のレベリングアジャスタ。
- ねじ・パッドはステンレス製のため、耐蝕性にすぐれています。
- 機器・装置の高さ調整は、ねじ上部の六角部および下部の二面幅を利用してください。
- アンカーボルト用の取りつけ穴があり、床面に固定ができます。衝撃や振動による機器・装置の位置ずれの防止に効果的です。
- パッドは6°まで傾きます。傾斜面での使用に効果的です。
- 機器・装置の滑り止めに効果的なラバーディスクつき。
- ラバーディスクは耐候性にすぐれたTPE製。紫外線や気温変化のある環境でも劣化しにくい材質です。
- ラバーディスクは取りはずし可能です。
- ロックナットの有無が選択できます。

商品記号	ロックナット
FEAMS-D1-V	なし
FEAMS-D1-VK	あり

- 材質・仕上げ

RoHS

	FEAMS-D1-V	FEAMS-D1-VK
ねじ	SUS303	SUS303
パッド	SUS304	SUS304
六角穴付き皿ボルト	ステンレス鋼	ステンレス鋼
ラバーディスク	TPE（黒） 硬度ショアA80（参考）	TPE（黒） 硬度ショアA80（参考）
ロックナット		SUS304相当

寸法

FEAMS-D1-V ロックナットなし　FEAMS-D1-VK ロックナットつき

単位：mm

品番 1	D	M(並目)		H	H1	h	d	r	C	F	SW1	SW2	SW3	L1	静的許容荷重(N)*1	質量(g)
		ねじの呼び	ピッチ													
FEAMS-60-M16-D1-V	60	M16	2	14	2.5	2	13	15	50	65	12		10		16000	187 - 286
FEAMS-80-M16-D1-V	80	M16	2	15	3	2	13	15	70	85	12		10		20000	275 - 374
FEAMS-80-M20-D1-V	80	M20	2.5	15	3	2	13	15	70	85	16		13		20000	390 - 598
FEAMS-80-M24-D1-V	80	M24	3	18	3	2	13	15	70	85	20		17		20000	493 - 787
FEAMS-60-M16-D1-VK	60	M16	2	14	2.5	2	13	15	50	65	12	24	10	14.8	16000	221 - 320
FEAMS-80-M16-D1-VK	80	M16	2	15	3	2	13	15	70	85	12	24	10	14.8	20000	309 - 408
FEAMS-80-M20-D1-VK	80	M20	2.5	15	3	2	13	15	70	85	16	30	13	18	20000	443 - 651
FEAMS-80-M24-D1-VK	80	M24	3	18	3	2	13	15	70	85	20	36	17	21.5	20000	593 - 887

*1： 静的許容荷重はラバーディスクなしの値です。また、パッドに対してねじが垂直の状態の値です。ねじに角度がついた状態では、曲げや座屈応力の発生により静的許容荷重は小さくなります。
表中の数値は参考値であり、保証値ではありません。

クリーン洗浄・クリーン梱包 ➡ P.xxxx	ねじカット ➡ P.xxxx	ゆるみ止め ➡ P.xxxx	レーザ刻印 ➡ P.xxxx
対応不可	対応不可	対応不可	お問い合わせください

ねじ長さ

FEAMS-D1-V ロックナットなし　FEAMS-D1-VK ロックナットつき

品番	Lm(mm) 2				
	75	100	125	150	200
FEAMS-60-M16-D1-V	●	●	●	●	
FEAMS-80-M16-D1-V	●	●	●	●	
FEAMS-80-M20-D1-V		●	●	●	●
FEAMS-80-M24-D1-V		●		●	●
FEAMS-60-M16-D1-VK	●	●	●	●	
FEAMS-80-M16-D1-VK	●	●	●	●	
FEAMS-80-M20-D1-VK		●	●	●	●
FEAMS-80-M24-D1-VK		●		●	●

- 品番指定　※価格・納期はNBKウェブサイトをご覧ください。

FEAMS-60-M16 - 75 - D1-VK
1　2　1

2 ねじ長さLmは、表に●の記載があるサイズから選択してください。

NBK 鍋屋バイテック会社　0575-23-1162　info@nbk1560.com　https://www.nbk1560.com