PDBLS ボールロックピン - L字ノブタイプ

SUS ステンレス

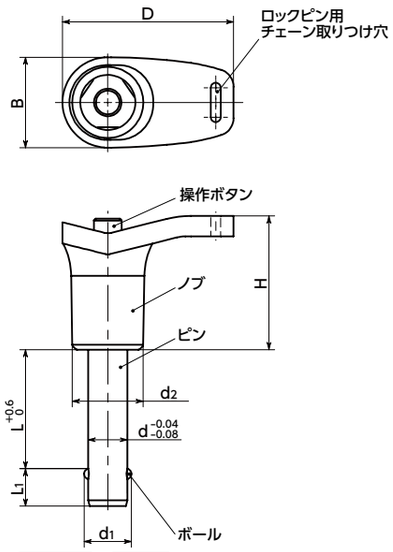

● PDBLS-H は PDBLS と区別するため、ピン先端に溝加工を施しています。

- L字ノブつきロックピン。
- ノブの突き出た部分を親指と人差し指で持って操作可能なため、壁面の近くに配置しても操作できます。
- スピーディなワークの位置決め・固定ができます。
- 相手穴からの抜け止めにはステンレス鋼球を使用。耐久性があります。
- せん断荷重の大きさにより、標準タイプと重荷重タイプがあります。重荷重タイプのせん断荷重は標準タイプの約1.5倍。
- 品番の末尾記号により、荷重タイプが選択できます。
  末尾記号なし――――標準タイプ
  末尾記号 H ――――重荷重タイプ

● 材質・仕上げ

RoHS

	PDBLS	PDBLS-H
ノブ	ナイロン6(つや消し黒)	ナイロン6(つや消し黒)
操作ボタン	SUS303相当	SUS630相当
ピン	SUS303相当	SUS630相当
ボール	SUS420J2相当	SUS420J2相当
内蔵スプリング	ステンレス鋼線	ステンレス鋼線

寸法

PDBLS 標準タイプ　PDBLS-H 重荷重タイプ

単位：mm

品番 1	d	d_1	d_2	L_1	D	H	B	二面せん断荷重*1 (kN)	質量(g)
PDBLS-5	5	5.5	13.5	6	33	26.5	17.5	14	15 - 22
PDBLS-6	6	7	13.5	7	33	26.5	17.5	21	15 - 29
PDBLS-8	8	9.5	18	8.2	43.5	34	23	38	36 - 68
PDBLS-10	10	12	18	9.6	43.5	34	23	60	44 - 107
PDBLS-12	12	14.5	24	10.6	58	40.5	30.5	87	93 - 179
PDBLS-16	16	19	24	14	58	40.5	30.5	155	134 - 326
PDBLS-20	20	25	33	20.5	72.5	51.5	40.5	244	335 - 565
PDBLS-25	25	30.8	33	22	72.5	51.5	40.5	386	430 - 800
PDBLS-5-H	5	5.5	13.5	6	33	26.5	17.5	24	15 - 22
PDBLS-6-H	6	7	13.5	7	33	26.5	17.5	35	15 - 29
PDBLS-8-H	8	9.5	18	8.2	43.5	34	23	63	36 - 68
PDBLS-10-H	10	12	18	9.6	43.5	34	23	100	44 - 107
PDBLS-12-H	12	14.5	24	10.6	58	40.5	30.5	144	93 - 179
PDBLS-16-H	16	19	24	14	58	40.5	30.5	257	134 - 326
PDBLS-20-H	20	25	33	20.5	72.5	51.5	40.5	403	335 - 565
PDBLS-25-H	25	30.8	33	22	72.5	51.5	40.5	631	430 - 800

*1： 表中の値は参考値であり、保証値ではありません。安全を考慮して選定してください。
二面せん断荷重は、破断面が二面あるときの荷重です。

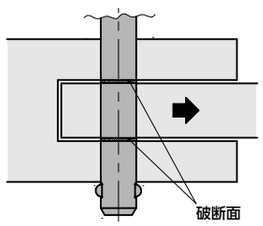

ピン長さ

PDBLS 標準タイプ　PDBLS-H 重荷重タイプ

品番	L(mm) 2																		
	10	15	20	25	30	35	40	45	50	60	70	80	90	100	110	120	130	140	150
PDBLS-5	●	●	●	●	●	●	●	●	●	●	●	●							
PDBLS-6	●	●	●	●	●	●	●	●	●	●	●	●							
PDBLS-8	●	●	●	●	●	●	●	●	●	●	●	●	●	●					
PDBLS-10		●	●	●	●	●	●	●	●	●	●	●	●	●	●	●			
PDBLS-12			●	●	●	●	●	●	●	●	●	●	●	●	●	●			
PDBLS-16					●	●	●	●	●	●	●	●	●	●	●	●	●	●	●
PDBLS-20									●	●	●	●	●	●	●	●	●	●	●
PDBLS-25									●	●	●	●	●	●	●	●	●	●	●
PDBLS-5-H	●	●	●	●	●	●	●	●	●	●	●	●							
PDBLS-6-H	●	●	●	●	●	●	●	●	●	●	●	●							
PDBLS-8-H	●	●	●	●	●	●	●	●	●	●	●	●	●	●					
PDBLS-10-H		●	●	●	●	●	●	●	●	●	●	●	●	●	●	●			
PDBLS-12-H			●	●	●	●	●	●	●	●	●	●	●	●	●	●			
PDBLS-16-H					●	●	●	●	●	●	●	●	●	●	●	●	●	●	●
PDBLS-20-H									●	●	●	●	●	●	●	●	●	●	●
PDBLS-25-H									●	●	●	●	●	●	●	●	●	●	●

● 適用ロックピン用チェーン

ロックピン品番		適用ロックピン用チェーン品番			
		PBC	PBCS	PRC	PSRC
PDBLS-5	PDBLS-5-H	PBC-*-14	PBCS-*-14	PRC-*-14	PSRC-*-14
PDBLS-6	PDBLS-6-H				
PDBLS-8	PDBLS-8-H	PBC-*-18	PBCS-*-18	PRC-*-18	PSRC-*-18
PDBLS-10	PDBLS-10-H				
PDBLS-12	PDBLS-12-H				
PDBLS-16	PDBLS-16-H	PBC-*-24	PBCS-*-24	PRC-*-24	PSRC-*-24
PDBLS-20	PDBLS-20-H				
PDBLS-25	PDBLS-25-H				

● ロックピン用チェーンの詳細は各商品ページを参照してください。

● 関連商品

ロックピンの紛失防止用に各種ロックピン用チェーン・ケーブル・カールコードがあります。
PBC PBCS
PRC
PSRC

● 品番指定　※価格・納期はNBKウェブサイトをご覧ください。

PDBLS-10 - 40 - H
1　2　1

クリーン洗浄・クリーン梱包 ➡ P.xxxx	ゆるみ止め ➡ P.xxxx	レーザ刻印 ➡ P.xxxx
対応不可	対応不可	対応可・別料金

NBK 鍋屋バイテック会社　▶0575-23-1162　▶info@nbk1560.com　▶https://www.nbk1560.com