EPU-200 ハンドル自動化ユニット - 防塵・防水・薄型タイプ NEW

WEB CAD Download

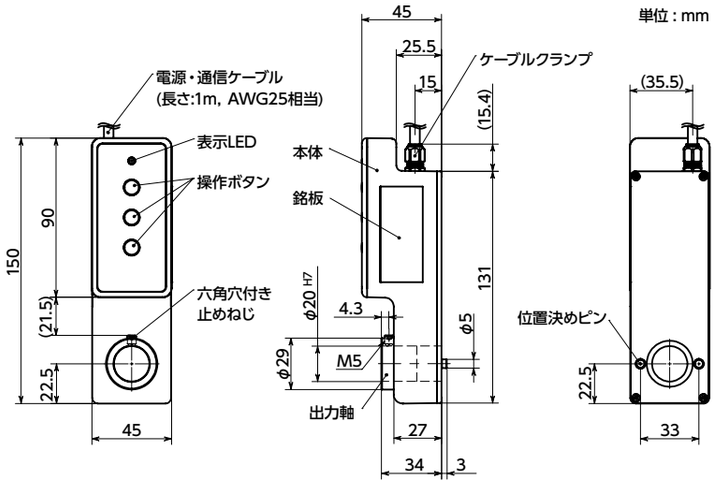

● 性能

電源電圧		DC24V ± 10%
消費電流	待機	40mA
	定格	0.6A
	最大	1A
定格出力		5W
定格回転数		60 ± 10rpm
定格トルク		0.8N・m
連続使用可能時間		1分以下*1
出力軸の許容荷重	ラジアル荷重	19.6N*2
	スラスト荷重	19.6N*2
停止精度		±5°
入力	無線通信	2.4GHz帯無線通信
	有線通信	RS-485（2線式）
無線到達距離（参考値）	屋内	60m
	屋外	1200m
IP保護等級		IP65
使用環境	温度	−5℃ ～ 55℃（凍結がないこと）
	湿度	20%RH ～ 85%RH（結露がないこと）

*1： 連続使用後は10分程度の冷却時間を設けてください。
*2： 出力軸の許容荷重

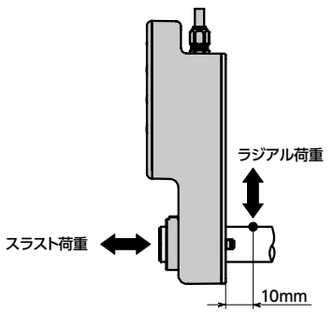

品番 1	価格（円）	質量（g）
EPU-200-W5-R60	49,800	304

● 送りねじによる位置決め機構を自動化するユニット。送りねじの操作ハンドルを EPU-200 に置き換えることで、装置・機器の位置決め機構を自動化できます。
● 専用の送受信機 EPC-100 (➡ P.xxxx) EPC-200-CC (➡ P.xxxx) を使用することで、最大32台のハンドル自動化ユニットの一括操作が可能。送受信機とは無線で接続できます。
● EPU-200 の設定・制御には、専用ソフトウェア EPU-COM が必要です。専用ソフトウェアは無償で提供しています。NBKウェブサイトからダウンロードしてください。（https://www.nbk1560.com/contact/positioning_unit/）
● コントローラおよびアンテナ内蔵。薄型形状で省スペース。
● ハンドルとデジタルポジションインジケータを組み合わせて使用している場合、アダプタプレート EOAP-200 (➡ P.xxxx) を使用することで置き換えに追加工が不要です。ハンドルとデジタルポジションインジケータを使用する場合と比べて薄型形状です。

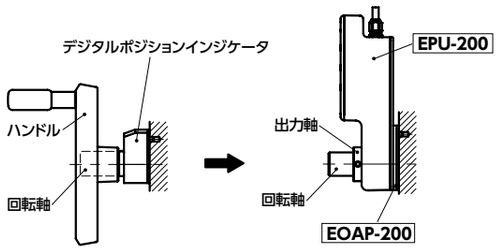

● IP65の防塵・防水保護構造。
● NSF H1認証取得の食品機械用グリースを使用しています。
● 材質・仕上げ　RoHS2適合

	EPU-200
本体	ナイロン6（ブルー）
出力軸	SUS304
ケーブルクランプ	真鍮 ニッケルメッキ
電源・通信ケーブル	耐油性PVC（つや消し黒）

● 取りつけ
①装置側の取りつけ面に位置決めピン用の穴を加工し、回転軸を図のように取りつけ面から突き出してください。

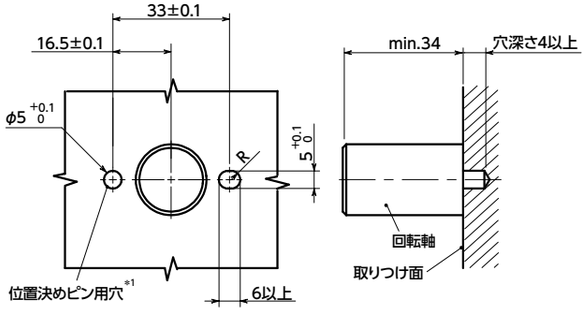

*1： 2つの位置決めピン用穴のうち、どちらか一方は図のような長穴にしてください。長穴加工が難しい場合はφ6以上の丸穴にしてください。

②ユニットの出力軸に回転軸を通し、位置決めピンを①で加工した穴にはめ、付属の六角穴付き止めねじで固定してください。（推奨締めつけトルク：2.8N・m）

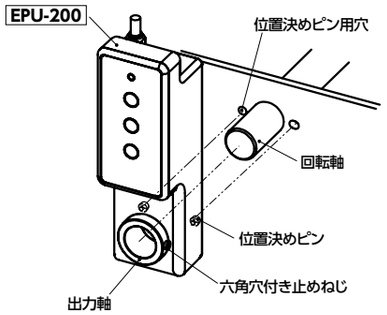

● 関連商品

専用の送受信機があります。
PC制御用 ➡ P.xxxx
PLC制御用 ➡ P.xxxx

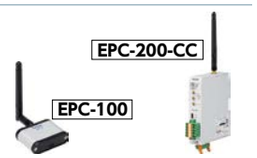

スタンダードタイプのハンドル自動化ユニット EPU-100 があります。
➡ P.xxxx

デジタルポジションインジケータから EPU-200 に置き換える際、装置の既存の取りつけ穴を活用できる専用アダプタプレート EOAP-200 があります。
➡ P.xxxx

出力軸の軸穴径を、回転軸に合わせて変更できる専用カラー EOCL-200 があります。
➡ P.xxxx

⚠ 使用上の注意
ご使用前には、「取扱説明書」をよくお読みいただき、正しく安全にお使いください。
本商品は日本国内でのみ使用できます。詳しくは取扱説明書の「電波に関するご注意」をご確認ください。
取扱説明書はNBKウェブサイトからダウンロードできます。

● 品番指定　直送　14時当日出荷　NBKネットショップ

EPU-200-W5-R60
1

NBK 鍋屋バイテック会社　0575-23-1162　info@nbk1560.com　https://www.nbk1560.com